Zawias BICN, bliźniaczy
Hinge BICN, twin overlay door
Петля BICN, полунакладная
Завіс BICN напівнакладний

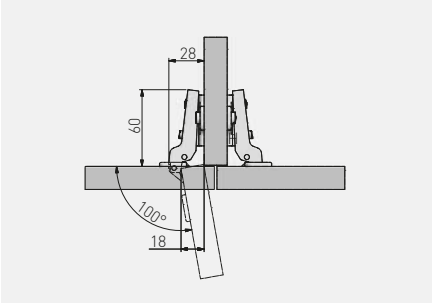

ZP-BICN080BE	H = 0	—	—	nikiel nickel никель нікель	stal steel сталь сталь
ZP-BICN080ZE		—	x 2		
ZP-BICN082BE	H = 2	—	—		
ZP-BICN082ZE		—	x 2		

Ø 35 mm | 45 mm | 48 mm* | SLIDE-ON | CERTIFICATE 80.000 | x 250 | 3D | FRIENDLY

*Produkt dostępny na indywidualne zamówienie / Available for special orders / Товар доступен под заказ / Продукт доступний під індивідуальне замовлення

Zawias BICN, wpuszczany
Hinge BICN, inset door
Петля BICN, внутренняя
Завіс BICN внутрішній

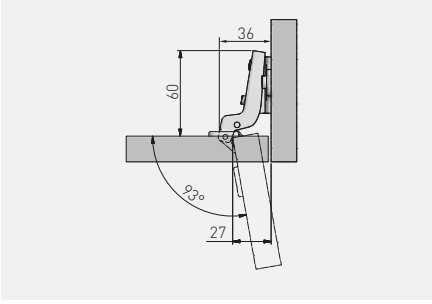

ZP-BICN070BE	H = 0	—	—	nikiel nickel никель нікель	stal steel сталь сталь
ZP-BICN070ZE		—	x 2		
ZP-BICN072BE	H = 2	—	—		
ZP-BICN072ZE		—	x 2		

Ø 35 mm | 45 mm | 48 mm* | SLIDE-ON | CERTIFICATE 80.000 | x 250 | 3D | FRIENDLY

*Produkt dostępny na indywidualne zamówienie / Available for special orders / Товар доступен под заказ / Продукт доступний під індивідуальне замовлення