Molex H.D.C.G. reserve all rights in this document and in the information contained therein. Reproduction, use or disclosure to third parties without written authorization is stricty forbidden

Molex H.D.C.G. si riserva tutti i diritti sul presente documento e con quanto rappresentato.E'vietato riprodurlo,utilizzarlo renderlo accessibile a terzi senza autorizzazione scritta

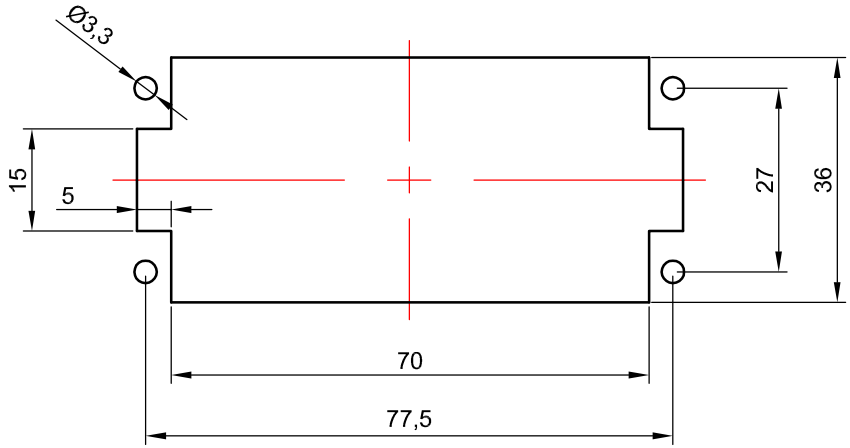

Panel cut out for inserts for use without hood/housing
Foratura di alloggiamento inserti per uso senza custodia

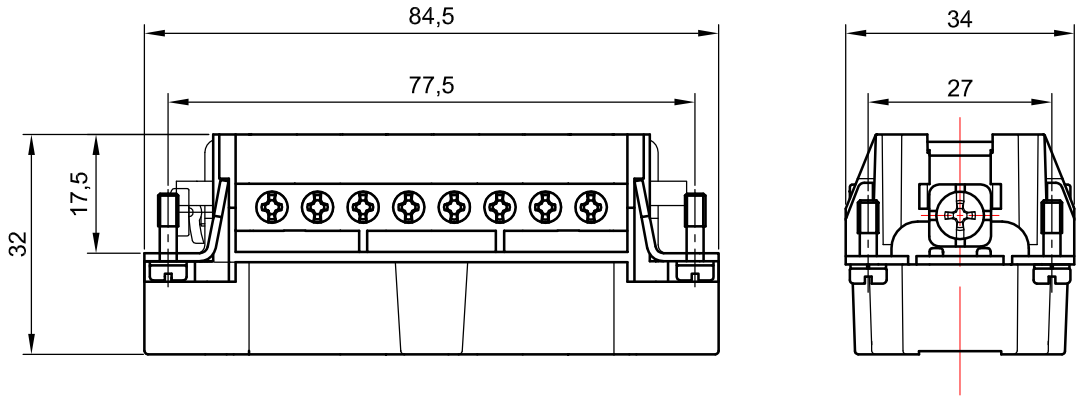

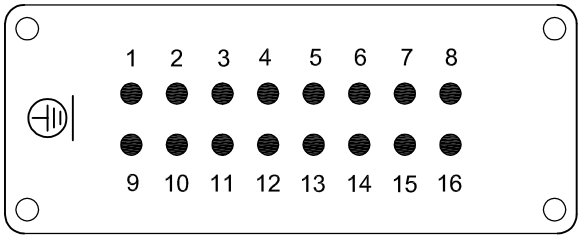

Contact arrangement view from termination side
Disposizione contatti vista lato terminazioni

All Dimensions in mm

Screw terminals with wire protection
Terminali a vite con proteggi-filo

Mod.	Dat.	Name		Dat.	Name
			Detail.		
			Insp.		
			Stand.	11.02.2014	E.L.

Male screw terminal inserts, 16P
S-E series size 16B 77x27,16A 500V/6kV/3
Inserti maschio con terminale a vite, 16P
serie S-E grandezza 16B 77x27,16A 500V/6kV/3

molex

7316.6105.0

Scala 1 : 1