THIS DRAWING IS UNPUBLISHED.
VERTRAULICHE UNVEROEFFENTLICHTE ZEICHNUNG
© COPYRIGHT 19- BY AMP INCORPORATED.
RELEASED FOR PUBLICATION ,19-.
FREI FOR VEROEFFENTLICHUNG
ALL RIGHTS RESERVED.
ALLE RECHTE VORBEHALTEN

MATED WITH:
PASSEND ZU:
–

LOC	DIST
AI	–

PROJEKT NR.: –

REVISIONS
ÄNDERUNGEN

P	LTR	DESCRIPTION BESCHREIBUNG	DATE	DWN	APVD
	C2	CAD-Zeichnung erstellt	11.03.03	Abr	–

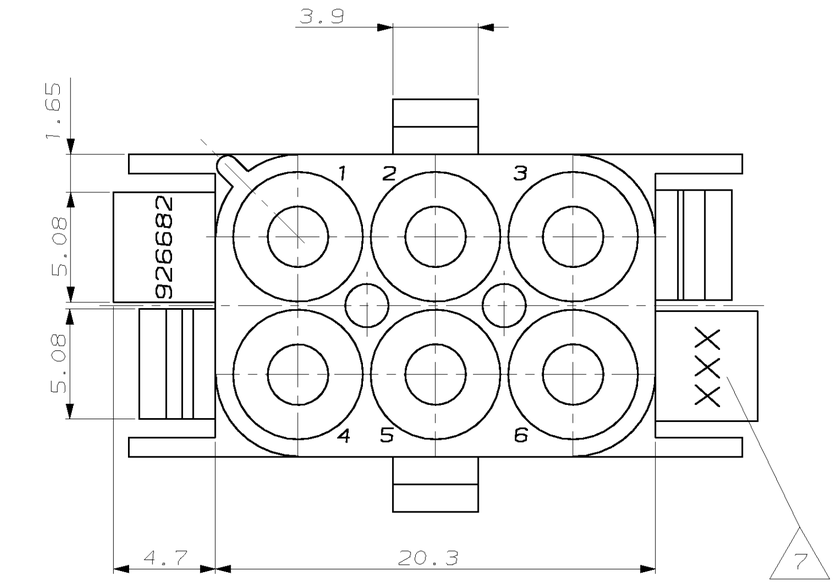

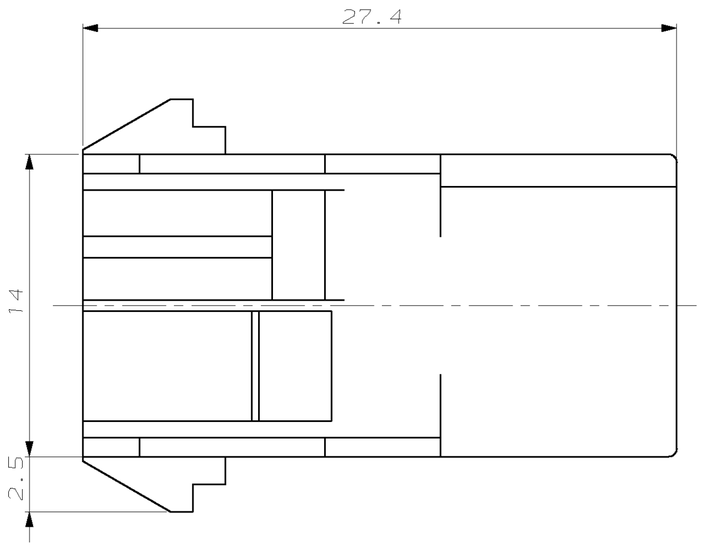

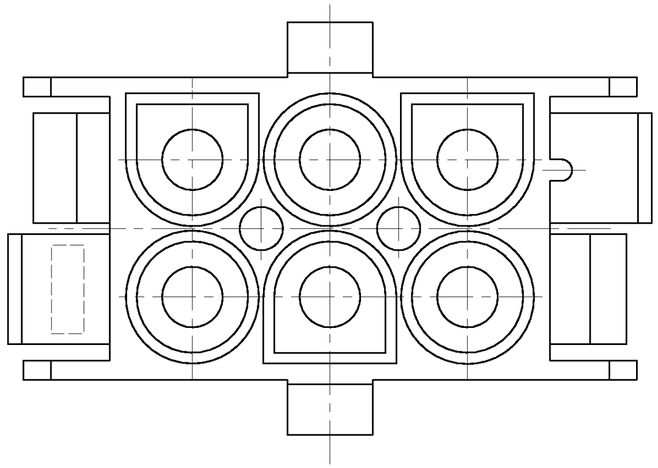

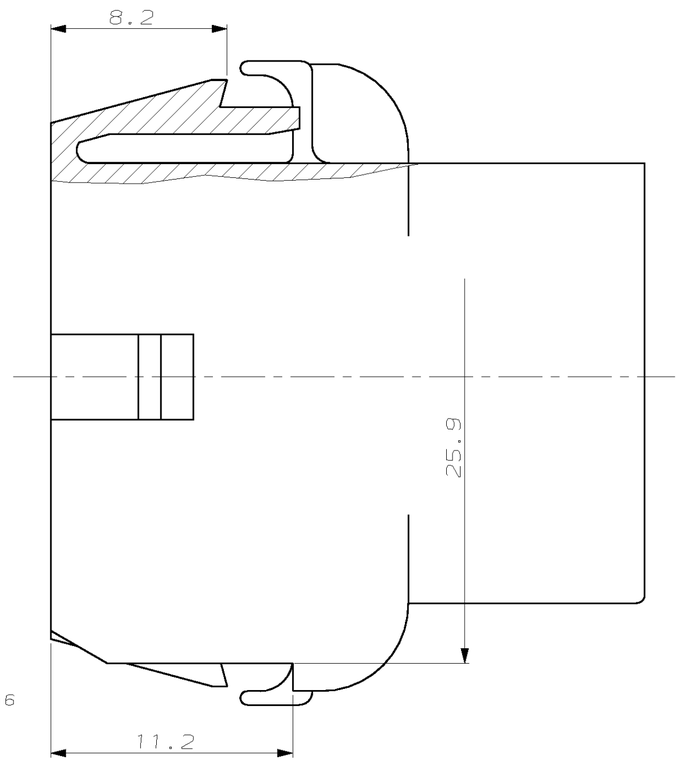

Montageausschnitt / PANEL CUT OUT
Bestückungsseite / LOADING SIDE
M 2:1 / SCALE 2:1

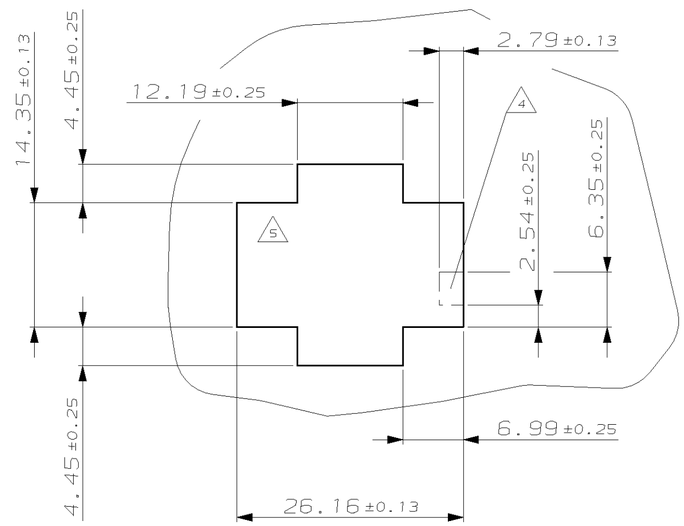

Bemerkungen:
NOTES

1 Geeignet für UMNL Stift- und Buchsenkontakte
BEEN SUITABLE FOR UMNL PIN- AND SOCKET CONTACTS

2 Empfohlene Blechstärke 0.75 - 2.3 mm
RECOMMEND SHEET METAL THICKNESS 0.75 - 2.3 mm

3 Gehäuse muß in Stanzrichtung eingeführt werden
HOUSING MUST BE INTRODUCED TO PUNCHING DIRECTION

4 Für verschlüsseltes Einsetzen der Gehäuse
FOR CODED USING OF THE HOUSING

5 Position von Kammer 1 bei Verschlüsseltem Einsetzen
POSITION OF CAVITY 1 FOR CODED USING

6 Neues Material (Phosphor und Halogen frei)
NEW MATERIAL (PHOSPHORUS AND HALOGENEOUS FREE)

7 Hersteller-Logo und Ländercode nach AMP-SPEZ. 115-18016
BRANDNAME AND MANUFACTERING LOCATION CODE ACCORDING AMP-SPEC. 115-18016

PART NO	REV.	MATERIAL	COLOR
926682-6	C	PA6.6 UL94 V 2 (ZYTEL E 103 HSL)	natur/NATURAL
926682-5	C	PA6.6 UL94 V 2 (ZYTEL ...135F)	natur/NATURAL
926682-4	C	PA6.6 UL94 V 2 (ZYTEL ...135F)	weiß/WHITE
926682-3	C	PA6.6 UL94 V 0 (ULTRAMID C3U)	6 natur/NATURAL
926682-2	C	PA6.6 UL94 V 2 (ZYTEL ...135F)	schwarz/BLACK
926682-1	C	PA6.6 UL94 V 2 (ZYTEL E 101)	natur/NATURAL

THIS DRAWING IS A CONTROLLED DOCUMENT FOR AMP INCORPORATED.
IT IS SUBJECT TO CHANGE AND THE CONTROLLING ENGINEERING ORGANIZATION SHOULD BE CONTACTED FOR THE LATEST REVISION.
DIESES ZEICHNUNGSDOKUMENT WIRD DURCH AMP INCORPORATED KONTROLLIERT.
ÄNDERUNGEN, DIE DEM TECHNISCHEN FORTSCHRITT DIENEN, SIND VORBEHALTEN.
DEN JEWEILS LETZTGÜLTIGEN ÄNDERUNGSSTAND ERFAHREN SIE AUF ANFRAGE.

DIMENSIONS: DIMENSIONEN: mm

TOLERANCES UNLESS OTHERWISE SPECIFIED: ALLGEMEINTOLERANZEN
~~n. ISO 8015~~
~~n. ISO 2768 - mH E~~
~~n. DIN 16901 - 140~~
0 PLC ±
1 PLC ±
2 PLC ± 0.2 mm
3 PLC ±
ANGLES/WINKEL ±-

MATERIAL –

FINISH/OBERFLAECHE/FARBE –

DWN Abraham,G. 11-MAR-03
CHK Kampmann,H. 12-MAR-03
APVD –
PRODUCT SPEC PRODUKTSPEZ. 108-1031
APPLICATION SPEC VERARBEITUNGSSPEZ. 114-18011
WEIGHT GEWICHT –

CUSTOMER DRAWING /KUNDENZEICHNUNG

AMP tyco Electronics AMP GmbH
D - 64625 Bensheim

NAME
6-pol. UMNL Aufnahmegehäuse
UMNL 6-WAY CAP HOUSING

SIZE	CAGE CODE	DRAWING NO ZEICHNUNGS-NR.	RESTRICTED TO NUR FUER
A2	00779	C- 926682	–

MASSSTAB	BLATT	OF	REV
5:1	1	VON 1	C2

AMP 1471-9 REV 27JUN96

12-MAR-03 12:35:19 eg009842 s.926682.1.c (in EDM)