KM-201 (podstawa)

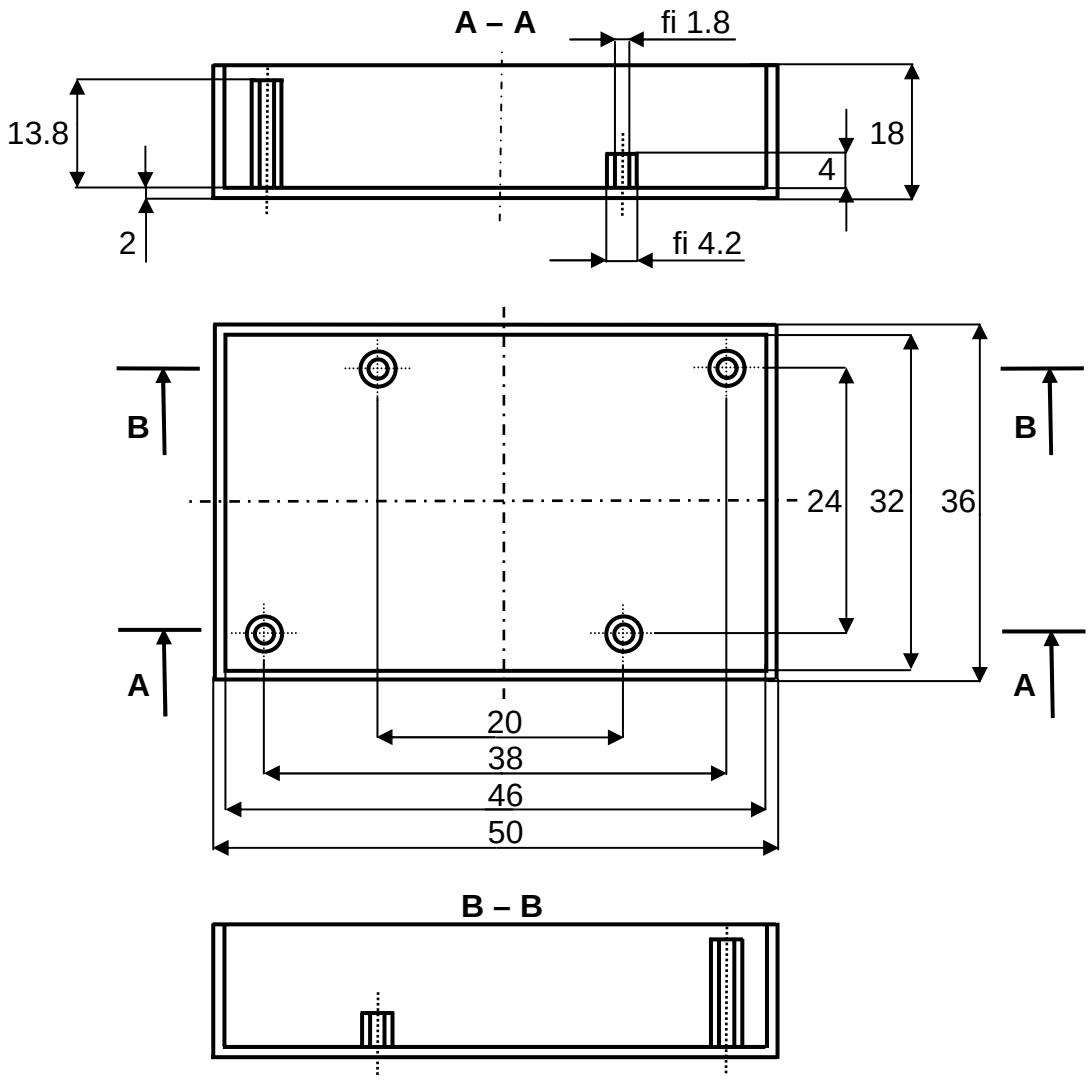

KM-201 (pokrywa)

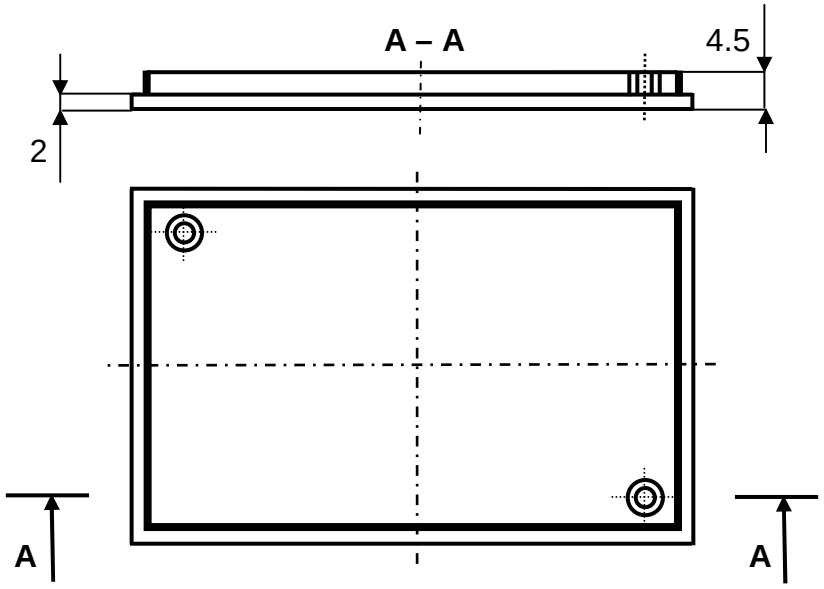

Format: A4	
KM-201	