(2 : 1)

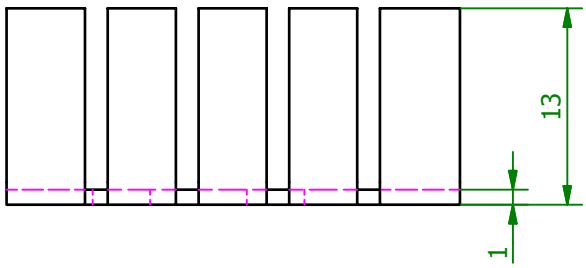

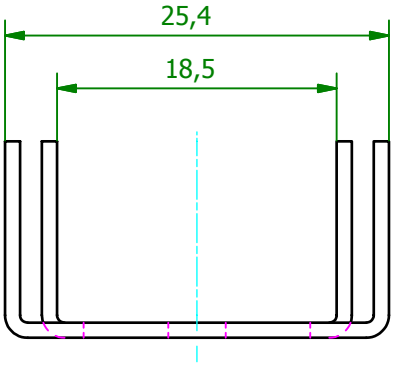

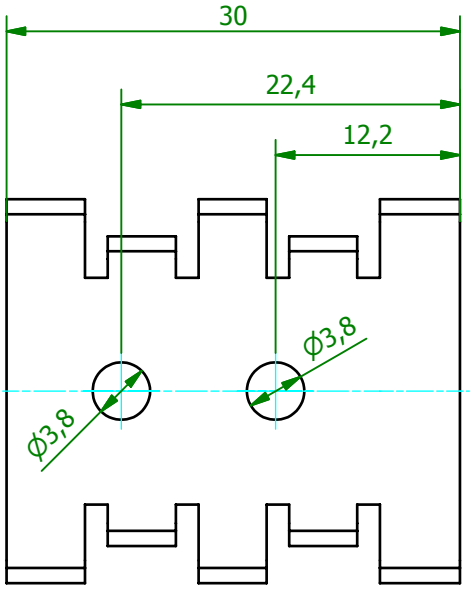

(1 : 1)

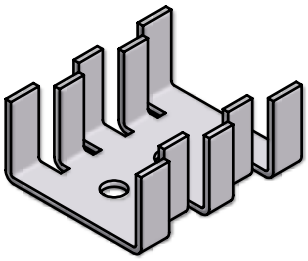

Schutzvermerk gemäß
DIN ISO 16016 beachten
© Fischer Elektronik GmbH & Co. KG 2010

Freimasstoleranz

Oberfläche
SA

Kunde 77777 - Fischer Elektronik

fischerelektronik

	Datum	Name
Erst.	02.02.2010	Lochen
Bearb.	02.02.2010	Lochen

Bezeichnung / Titel
FK 214 SA CB
Fingerkühlkörper

Werkstoff / Material
Al99.5 - 1mm
halbhart

Zeichnungs-Nummer
001035162

Blatt 1
Blätter 1

Z.	Änderungen	Datum	Name

C 001035161.ipt