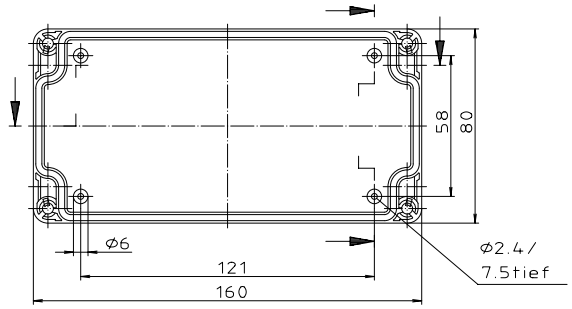

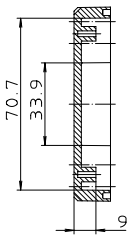

Ausführung EM/ET 231 F

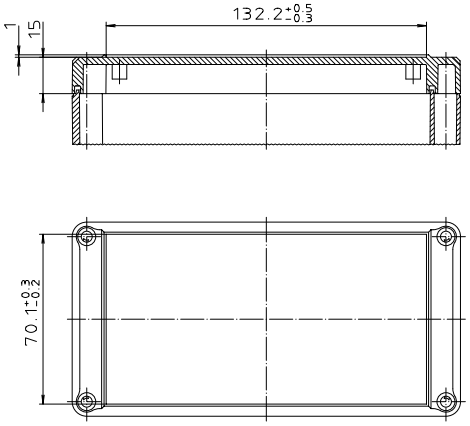

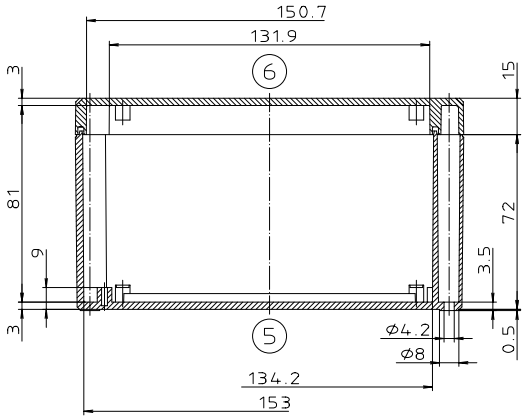

Ausführung EM/ET 231 -LP

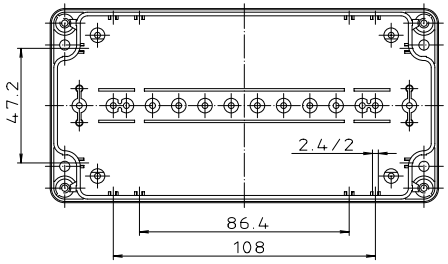

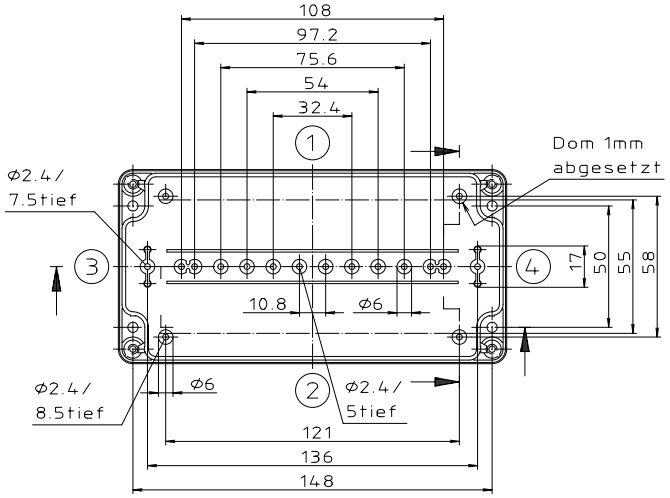

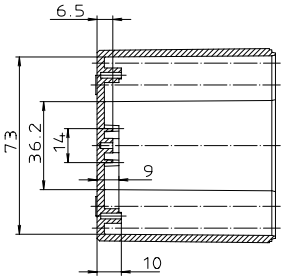

"Schutzvermerk nach DIN 34 beachten"

Maßstab: 1:1	
Zchn.Nr: 1G 5145.046.04	
Artikel: EM/ET 231(-LP) EM/ET 231 F(-LP) Katalogzeichnung	
3633 22.08.02 2785 01.03.95 2742 08.01.95	BOPLA A Phoenix Mecano Company
Ae.Nr.: Datum:	DISK: 2 500 907 Datum: 17.08.92 SM