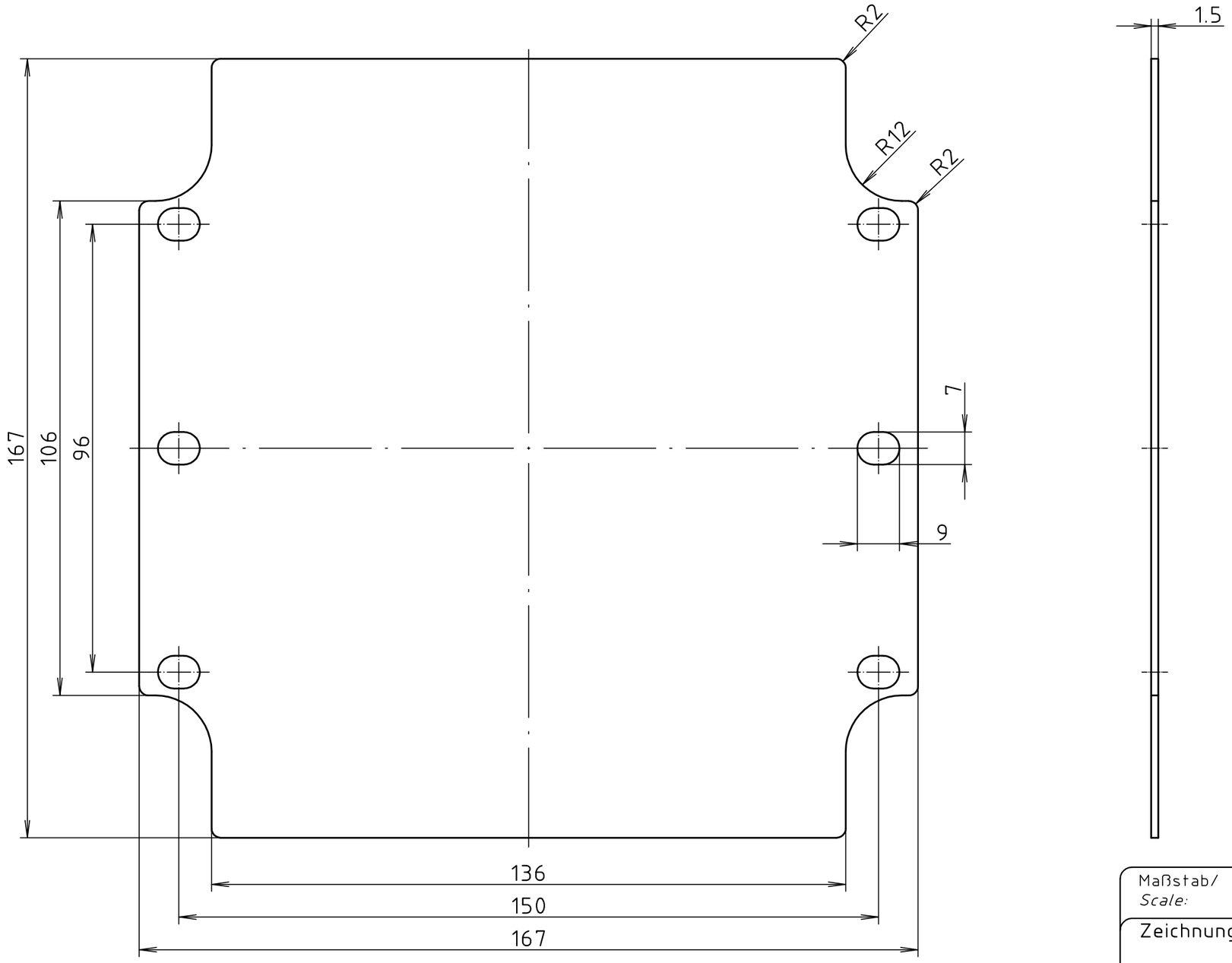

"Schutzvermerk nach DIN ISO 16016 beachten" "Please pay attention to copyright note DIN ISO 16016"

Maßstab/ *Scale:* 1:1

Zeichnungs-Nr. / *Drawing-No.:*
3K 0127.002.02

Artikel / *Article:*
Montageplatte/ *mounting plate*

A 127

Katalogzeichnung/ *Catalogue drawing*

3596	23.04.2003
Ä.Nr/ *Alt-No.:*	Datum/ *Date:*

BOPLA
A Phoenix Mecano Company

DISK: 2 402 250
Datum/ *Date:* 18.02.2003 OK